적 용 규 격
SPECIFICATION APPLIED

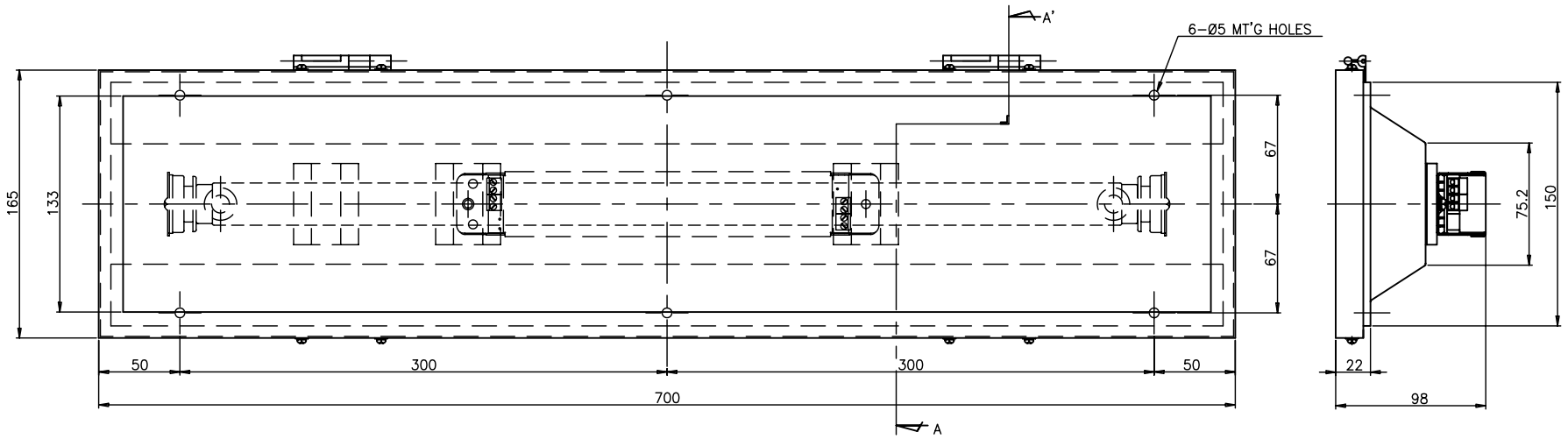

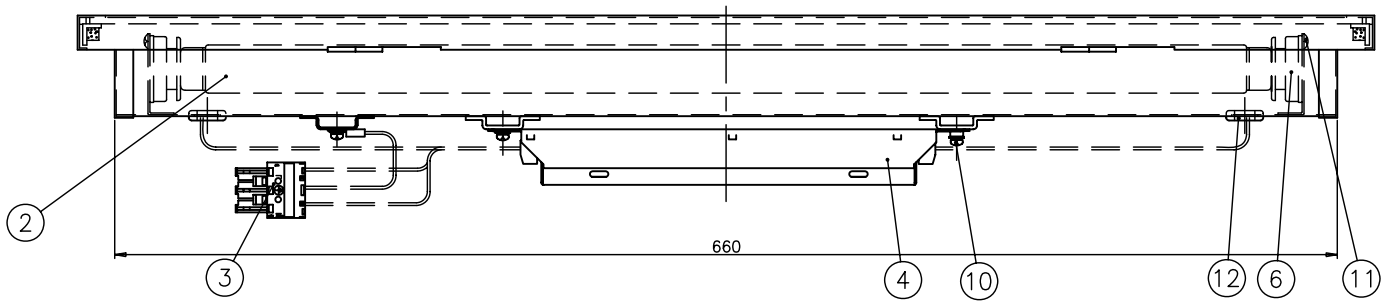

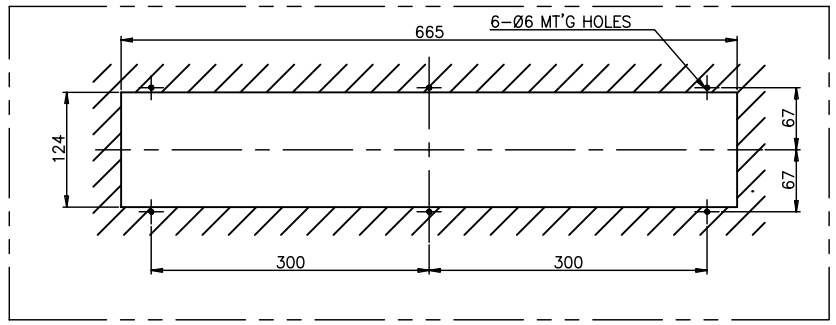

CUTTING SIZE

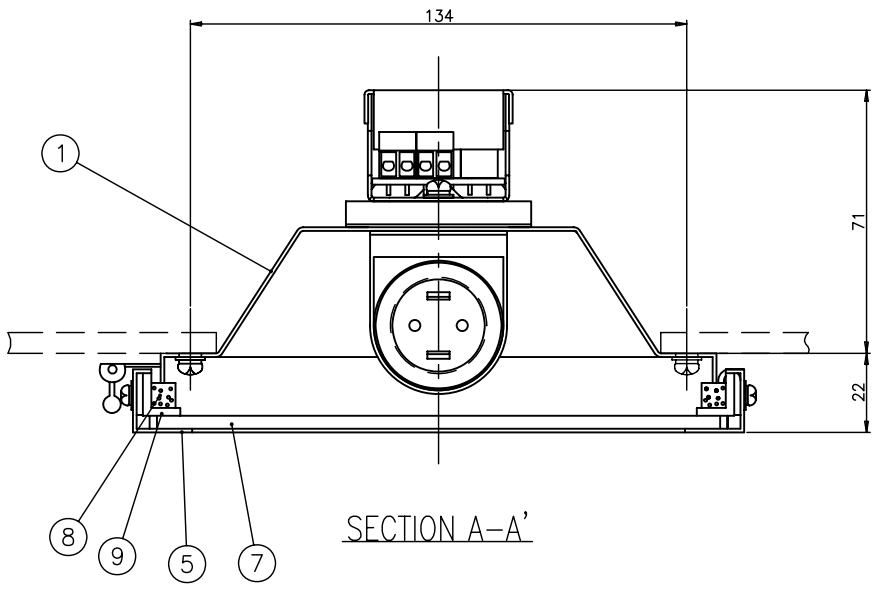

SECTION A-A'

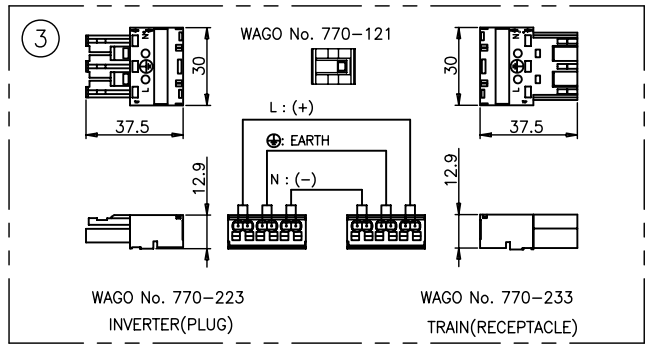

CONNECTOR DIAGRAM

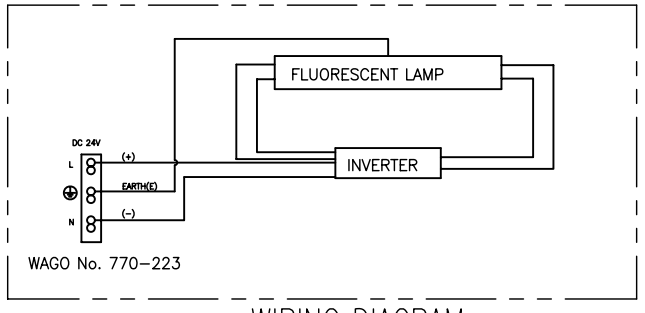

WIRING DIAGRAM

NOTE.
1. To be painted according to the specification REDD101288

품번 NO.	부품 번호 PART NO.	품 명 DESCRIPTION	재 질 MATERIAL	수량 Q'TY	중량 W.T	비 고 REMARKS
12		GROMMET	NBR	2		
11		TAPPING SCREW	MSWR	2		T3.5 X 8
10		P.H SEMS SCREW	STS304	13		M4 X 8
9		LENS BRACKET	SCP1	2		
8		PAD	SPONGE	2		
7		GLOBE	GLASS	1		LAMINATE(MILK WHITE)
6		LAMP SOCKET	ASS'Y	2		G13 Base
5		FRAME	SCP1	1		
4		INVERTER	ASS'Y	1		DC 24V 20W
3		CONNECTOR	ASS'Y	1		770-223/233, WAGO
2		FLUORESCENT LAMP	ASS'Y	1		TLD 20W
1		BODY	SCP1	1		t=1.0

승인 APP	H.G.RYU 2008.11.06	재질 MAT'L	명 칭 TITLE: VESTIBULE AREA FLUORESCENT LAMP ASS'Y (DC 24V 20W)
검도 CHK	H.Y.JUNG 2008.11.06	총중량 G.W 3.4Kg	
설계 DGN	M.K.SON 2008.11.06	일반공차 MC WD CT	도면 번호 DRG. NO: REL93002AN0 Ver. 00 Rev. — 3D5101
제도 DRG	H.J.JEONG 2008.11.06	SIZE A1	SCALE 1/2 매수 SHEET 1 of 1
		참고번호 REF. NO.	HYUNDAI Rotem TÜVASAŞ DMU

기호 MARK	일자 DATE	변경내역 DETAIL OF REVISION(E.C ZONE)	설변번호 E.C NO.	설계 DGN	검도 CHK	승인 APP	기호 MARK	일자 DATE	변경내역 DETAIL OF REVISION(E.C ZONE)	설변번호 E.C NO.	설계 DGN	검도 CHK	승인 APP

두께 THICKNESS			
제조 MANUFACTURE	~ 40	2	4
	~ 30	2	3
	~ 10	1	1.5
	< 3	0.5	1
길이 LENGTH	~3150	–	7
	~1600	4	5
	~ 800	3	4
	~ 400	2	3
	~ 200	1.5	2
	~ 100	1	1.5
등급 GRADE		A	B
주물 CASTING (±)			
	~20M	8	14	24
	~15M	7	12	21
	~12M	6	10	18
	~ 8M	5	8	14
	~ 4M	4	6	11
	~ 2M	3	4	8
	~ 1M	2	3	6
	~315	1	2	4
	~120	1	2	3
	~ 30	1	1	1
등급 GRADE		A	B	C
몰딩 구조물 MOLDING (±)			
	~20M	–	6.0	8.0
	~15M	–	5.0	7.0
	~12M	–	4.0	6.0
	~ 8M	–	3.0	5.0
	~ 4M	0.8	2.0	4.0
	~ 2M	0.5	1.2	3.0
	~ 1M	0.3	0.8	2.0
	~315	0.2	0.5	1.2
	~120	0.15	0.3	0.8
	~ 30	0.1	0.2	0.5
	3~6	0.05	0.1	0.2
등급 GRADE		A	B	C
기계 가공품 MACHINING (±)			
구체적인 명칭없을때 GENERAL TOLERANCE			

본 도면은 당사 재산으로서 허가없이 무단복사/제포 금지함. PROPERTY OF ISSUING ENTITY. CANNOT BE DISTRIBUTED OR REPRODUCED WITHOUT AUTHORIZATION.

CATIA
년-PRJT
정리번호